CONEXIÓN SUBTERRÁNEA

Instalación de la conexión:

Opción 1: Cajuela en fachada

Si la fachada de tu casa **está en el límite de tu propiedad** adecúa una cajuela en tu pared:

Cajuela: Espacio donde colocaremos la caja del medidor.

Canaleta: Picar la pared de 5cm x 5cm de diámetro para que coloques un tubo de pvc de 1.5 pulgadas de diámetro.

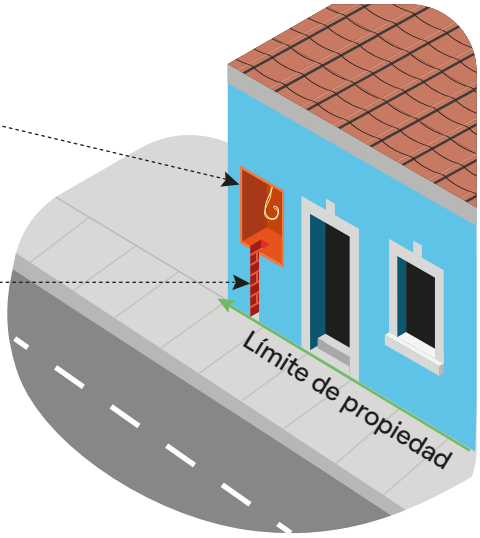

Medidas de cajuela

Medidor Monofásico

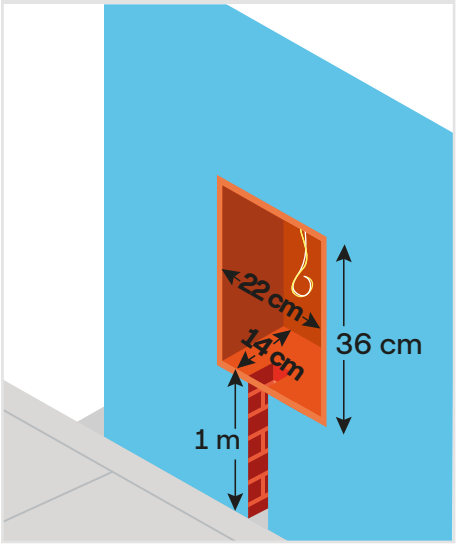

Medidor Trifásico

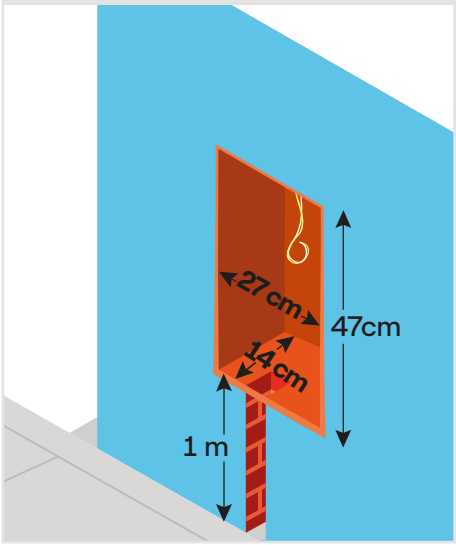

Importante: Si no existiera vereda, la distancia desde el suelo a la base de la cajuela deberá ser 1.2m

CONEXIÓN SUBTERRÁNEA

Opción 2: Cajuela en murete

Si la fachada de tu casa **no está en el límite de tu propiedad**, construye un murete:

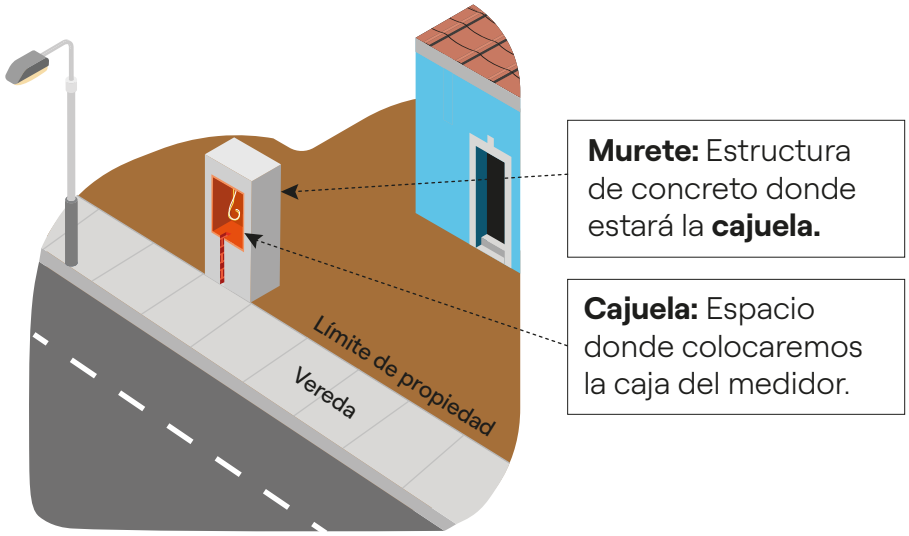

Medidas de murete y cajuela:

Murete del medidor Monofásico

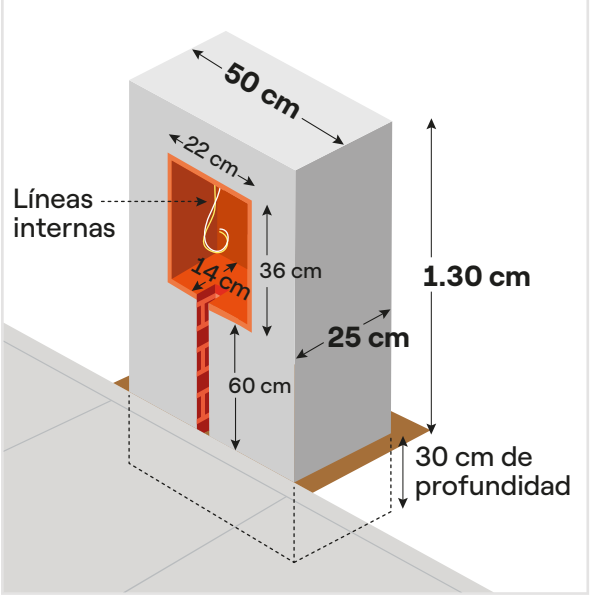

Murete del medidor Trifásico

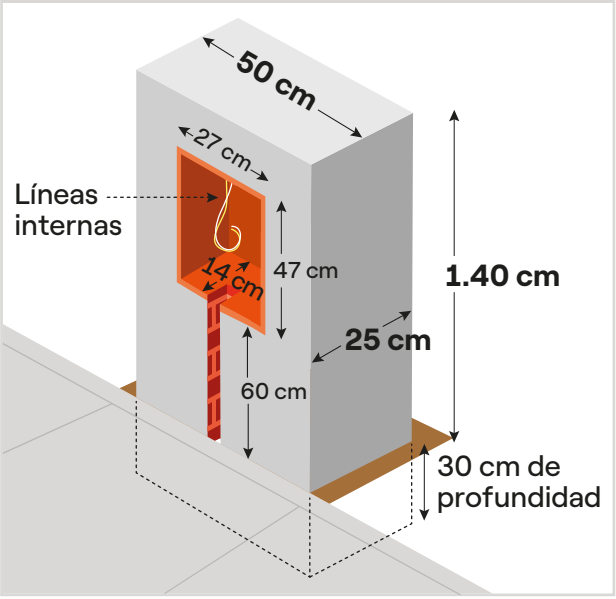

Importante: Si no existiera vereda, la distancia desde el suelo a la base de la cajuela deberá ser de **80 cm, más 30 cm de profundidad.**

CONEXIÓN SUBTERRÁNEA

Tablero electrico y líneas internas

Deben cumplir con las especificaciones técnicas según el tipo de medidor y la potencia requerida. Es importante que te asesores con un electricista.

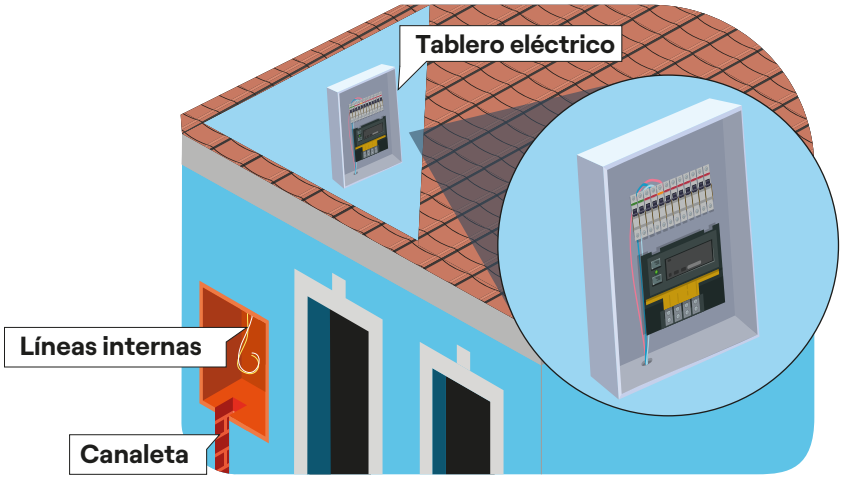

Líneas internas: Son cables que van de la cajuela a tu tablero eléctrico. **En la cajuela se debe dejar enrollado 1 metro.**

Tablero eléctrico: caja donde llegan los cables de la instalación eléctrica de tu casa, conectándose a las llaves térmicas que **controlan y protegen el sistema eléctrico** de cualquier defecto interno.

Características de tablero y líneas internas:

Tipo de medidor y potencia	Capacidad del interruptor termomagnético del tablero general	Tipos de cables (en la cajuela del medidor)		Diámetro del tubo de canalización (PVC)
		TW	THW	
Monofásico 3 kW	20 amp. bipolar	12 AWG (2,5 mm2)	12 AWG (2,5 mm2)	1/2 pulgada (15 mm)
Monofásico 6 kW	25 amp. bipolar	10 AWG (4 mm2)	12 AWG (2,5 mm2)	1/2 pulgada (15 mm)
Monofásico 9 kW	40 amp. bipolar	8 AWG (6 mm2)	10 AWG (6 mm2)	3/4 pulgada (20 mm)
Trifásico 9.9 kW	25 amp. tripolar	10 AWG (4 mm2)	12 AWG (2,5 mm2)	3/4 pulgada (20 mm)
Trifásico 19.9 kW	50 amp. tripolar	6 AWG ó 8 AWG (10 mm2)	8 AWG (10 mm2)	3/4 pulgada (20 mm)

***Puedes escoger entre el cable TW ó el cable THW.**
****Para canalización desde la cajuela hacia su tablero interno.**

CONEXIÓN SUBTERRÁNEA

Distancia mínima de seguridad de la cajuela

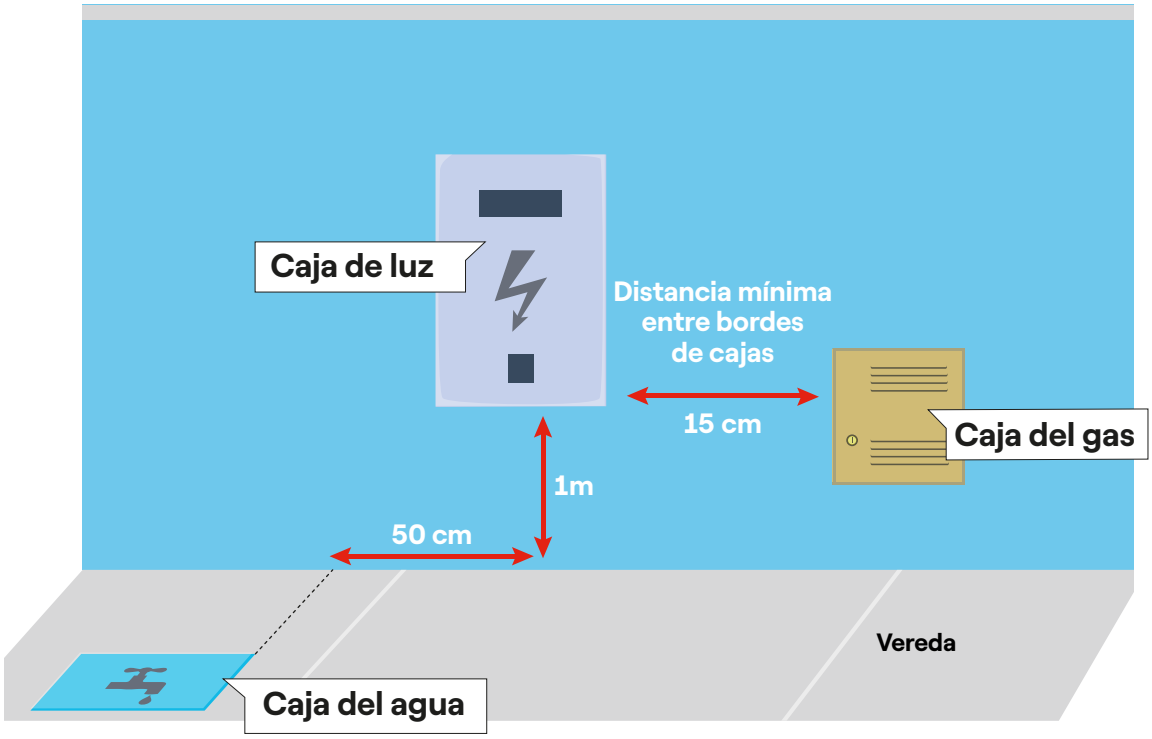

Ahora tu recibo de luz puede ser digital

Deja atrás el recibo en físico, con el **recibo digital** podrás gestionar más rápido y fácil tus recibos, además estarás reduciendo el consumode papel y así cuidarás el medio ambiente.

Afíliate a través de:

- App Enel Clientes Perú
- Web enel.pe

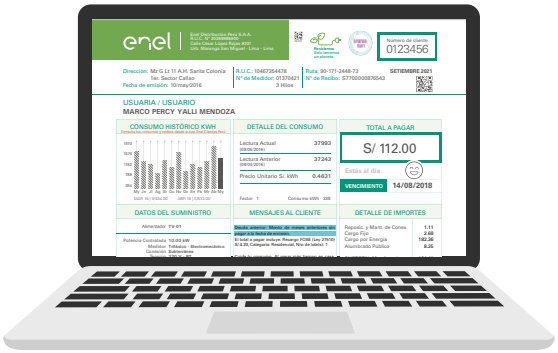

Realiza tus consultas de forma rápida y segura desde nuestro WhatsApp

- Puedes realizar diversas consultas a través de nuestro **WhatsApp**.
- **Ahorra tiempo** y contáctate con nosotros cuando lo necesites.
- WhatsApp Enel **939 605 111**

Descarga gratis la App Enel

Ten todo en la palma de tu mano en 3 simples pasos:

1. Descárgala en el store de tu preferencia.
2. Registra tus datos personales.
3. Agrega tu(s) suministro(s).

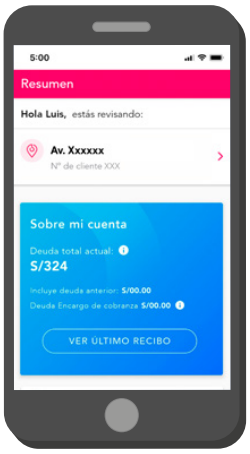

Descarga la
App Enel Clientes Perú

DISPONIBLE EN App Store | DISPONIBLE EN Google Play | EXPLORA AQUÍ AppGallery